第48回北北海道高等学校アイスホッケー大会　後期決勝大会
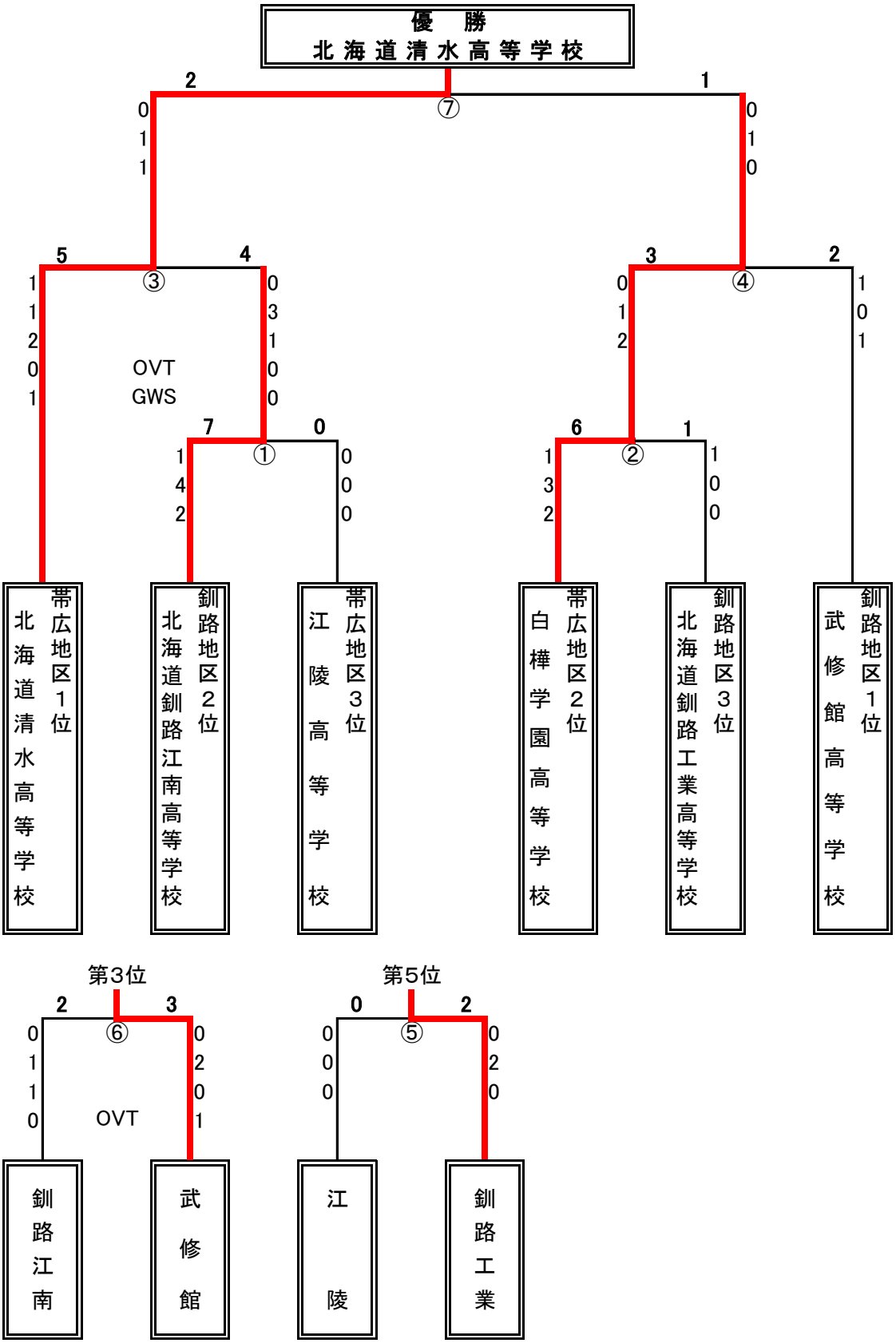
期日：　2015. 2. 14(土)～15(日)
会場：　帯広の森アイスアリーナ、帯広の森スポーツセンター