第17回北海道インラインホッケー選手権大会（A）

優　勝：TEAM JAMM
準優勝：Bande
第３位：TEAM BISCUIT
第４位：オーティス
第５位：BLOOD
第６位：TEAM conquest
第７位：Fang of NESTA
第８位：OverLAP
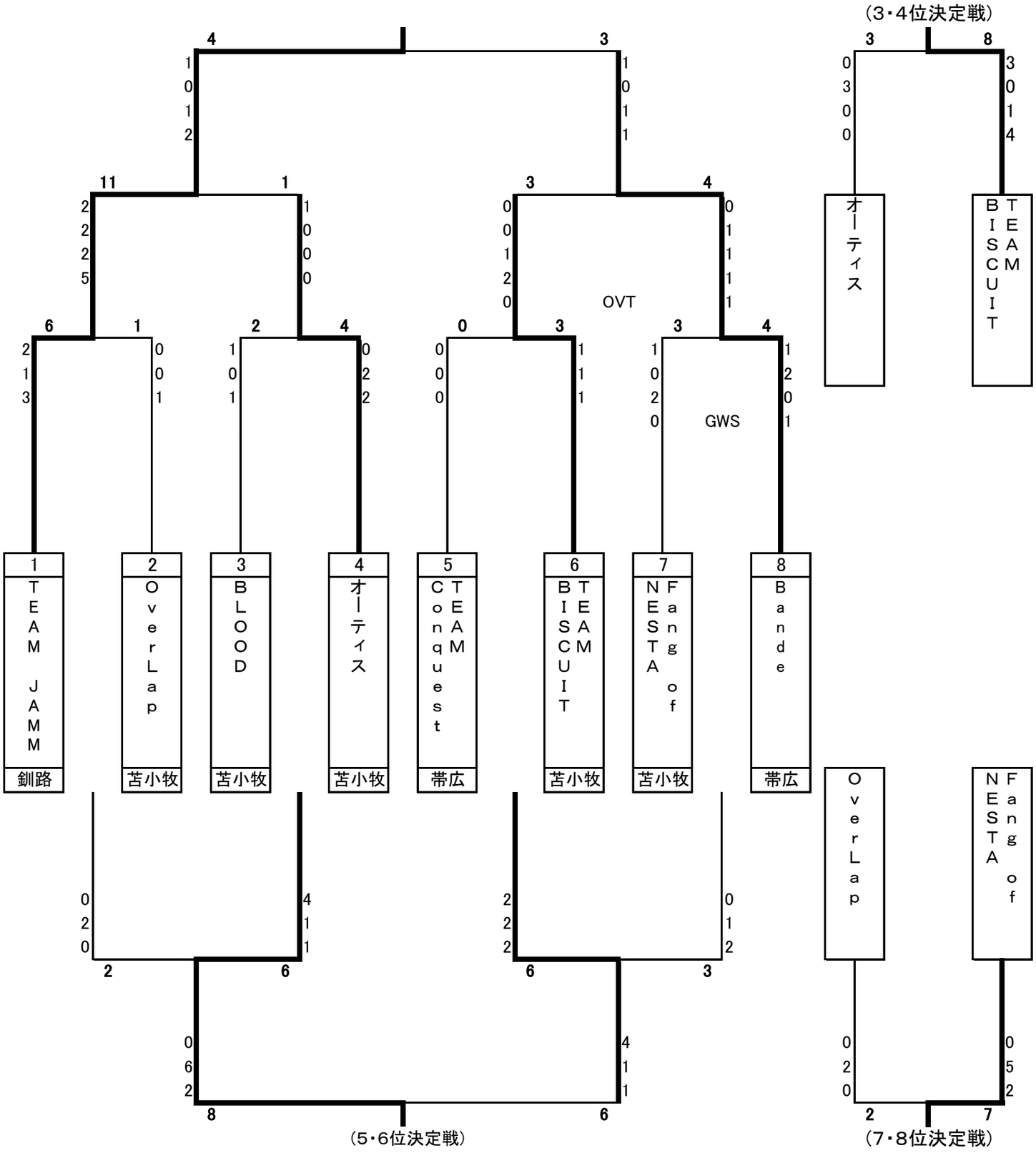
優秀選手：坂田　駿（TEAM JAMM）