道新杯争奪全道女子アイスホッケー大会【A・B】
試合結果

開催期間　令和6年11月8日（金）～ 10日（日）

会場　帯広の森アイスアリーナ、スポーツセンター

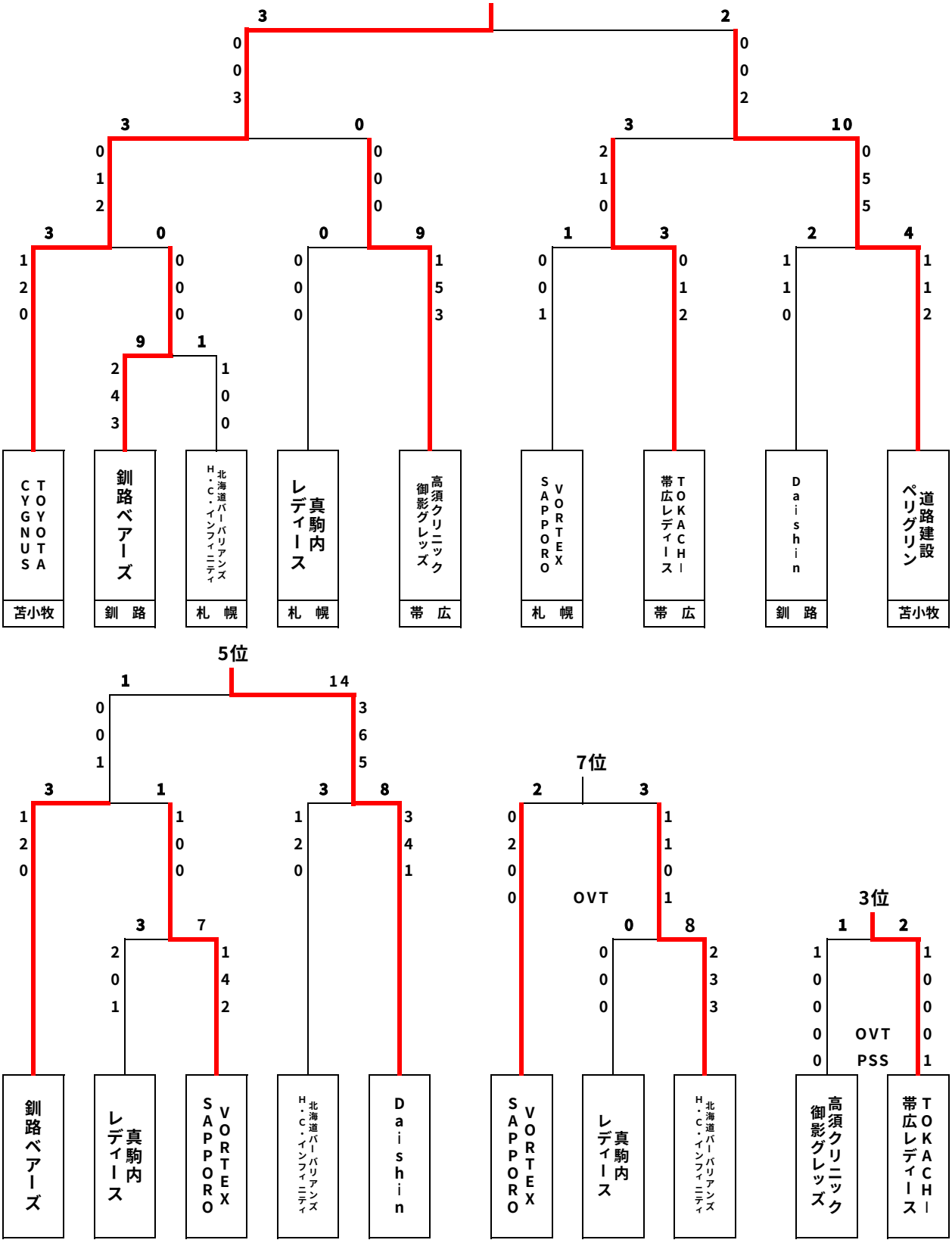

優　　勝：ＴＯＹＯＹＡ　ＣＹＧＮＵＳ

第 3 位：ＴＯＫＡＣＨＩ帯広レディース

第 5 位：Ｄａｉｓｈｉｎ

第 7 位：北海道バーバリアンズH.C.インフィニティ

第 9 位：真駒内レディースアイスホッケークラブ

準 優 勝：道路建設ペリグリン

第 4 位：高須クリニック御影グレッズ

第 6 位：釧路ベアーズ

第 8 位：VORTEX SAPPORO アイスホッケークラブ

最優秀選手：志賀　葵　（TOYOYA CYGNUS No.27）