令和元年度全国中学校体育大会

第４０回全国中学校アイスホッケー大会

ト　ー　ナ　メ　ン　ト　表

※会場：白鳥王子アイスアリーナ
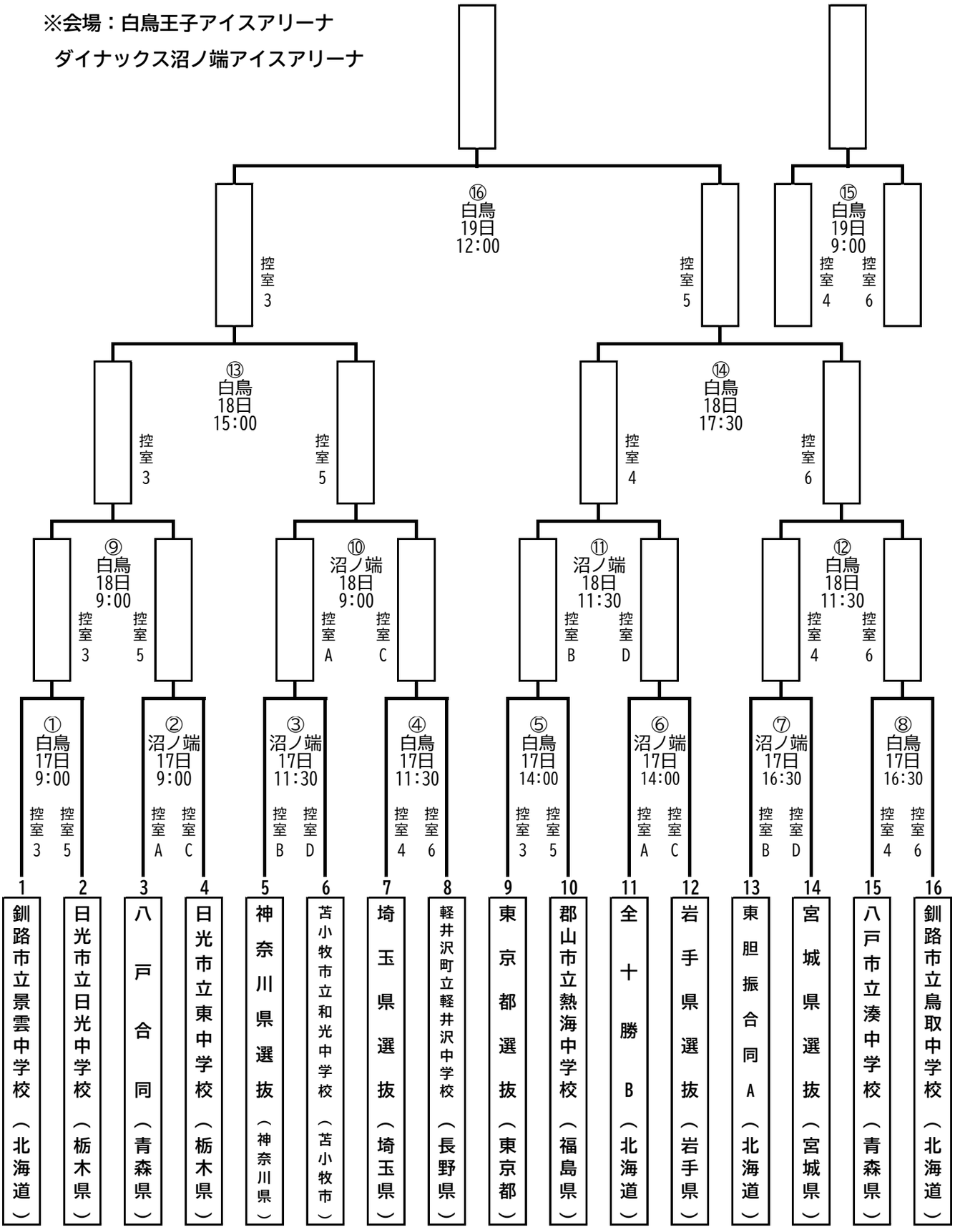
ダイナックス沼ノ端アイスアリーナ